| Palazzoli spa<br>Brescia - Italy | SCHEMA UNIFILARE PER QUADRO ASC | | | disegno<br>voce<br>modello<br>tabella<br>codice |
|---|---|---|---|---|
| data 02/08/2010 | d. P.S. | v. | scala | cod. P606108 |
| toll. non quotate | | | | |
| trattamento | | | | |

| | | |
|---|---|---|
| FATTORE DI CONTEMPORANEITA'TOTALE | | RDF= 0,5 |
| CORRENTE NOMINALE DI CORTOCIRCUITO CONDIZIONATA | | Icc= 6kA |
| CORRENTE NOMINALE DEL QUADRO InA | | In= 63A |
| TENSIONE NOMINALE Un | | V= 380V-415V |
| NORMA DI RIFERIMENTO | EN 61439-1: 2011 | EN 61439-4: 2011 |
| FREQUENZA NOMINALE fn | | HZ= 50/60 |
| SISTEMA DI NEUTRO | | TNS |
| GRADO DI PROTEZIONE | | IP65 |

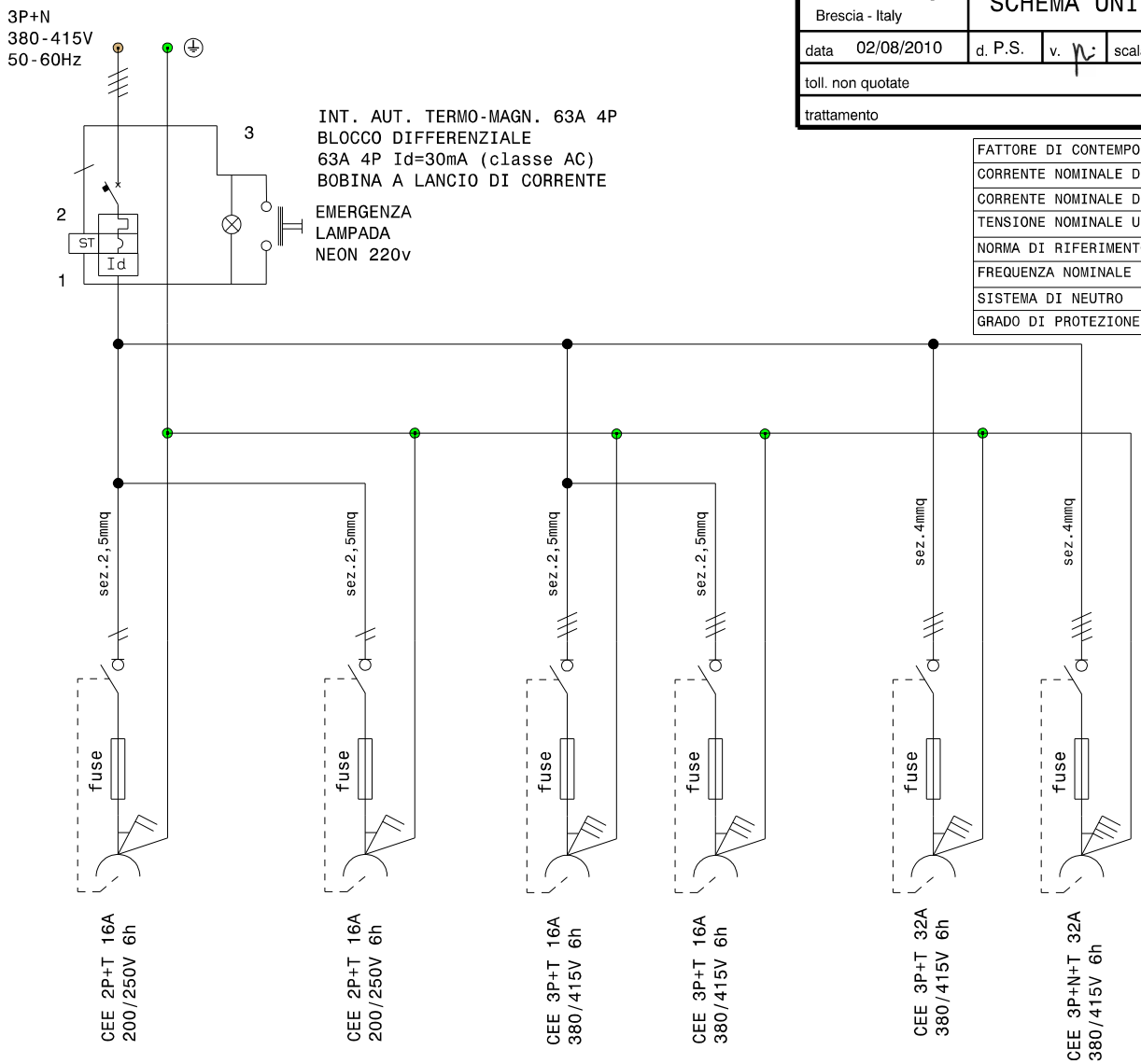


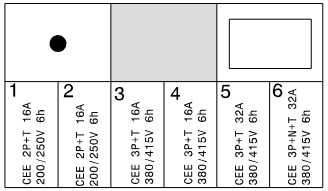


NOTA: QUADRO DI DISTRIBUZIONE TIPO ASC
REALIZZATO SECONDO NORMA CEI EN 61439-4 (CEI 17.13/4)
GRADO DI PROTEZIONE IP65
TENSIONE DI ISOLAMENTO NOMINALE 500V
VALORE MASSIMO AMMISSIBILE DELLA CORRENTE DI C.TO C.TO PRESUNTA 6KA

| INDICE DI MODIFICA | | DATA | FIRMA |
|---|---|---|---|
| 01 | Aggiornamento schema elettrico. | 25/07/2019 | vd |

NOSTRA ESCLUSIVA PROPRIETA' - DIVIETO DI RIPRODUZIONE O DIFFUSIONE A TERZI