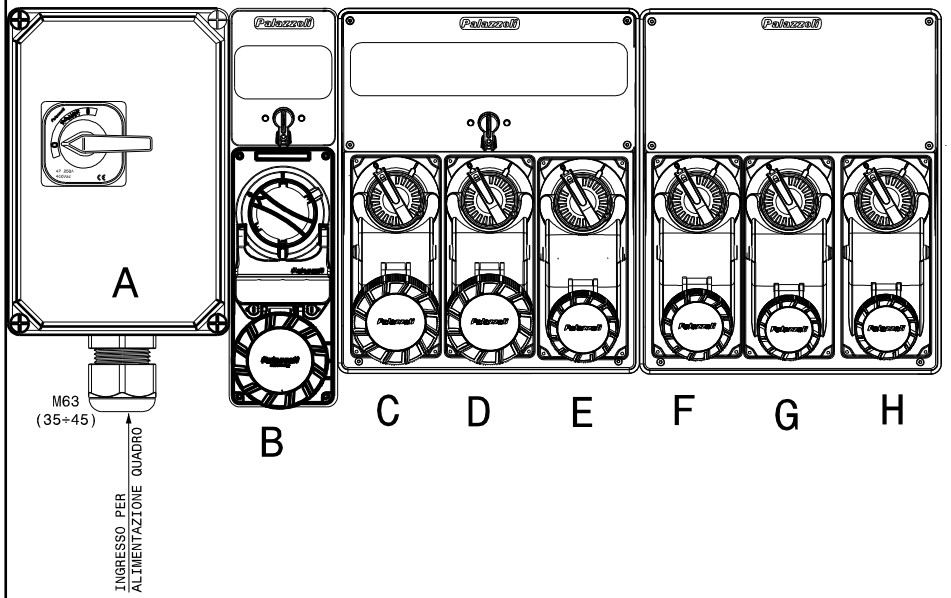

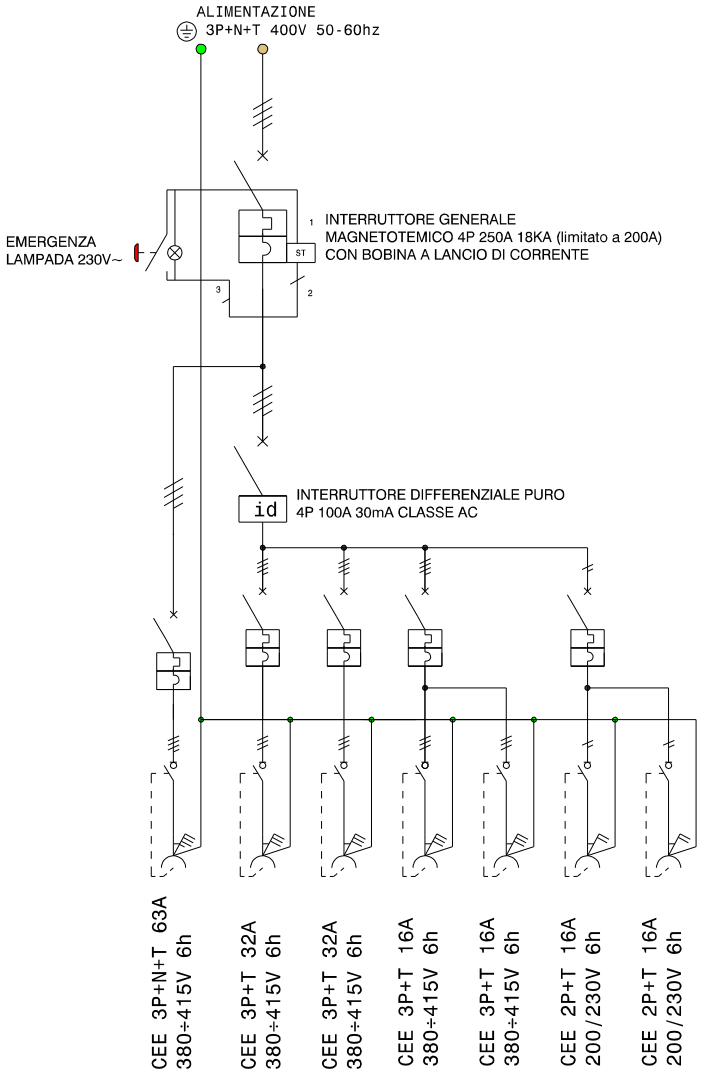

Vn:	380-415V
In:	200A
Fn:	50-60hz
IP:	65

A	B	C	D	E
MT GENERALE	63A 3P+N+T	32A 3P+T	32A 3P+N+T	16A 3P+T
	F	G	H	
	16A 3P+T	16A 2P+T	16A 2P+T	

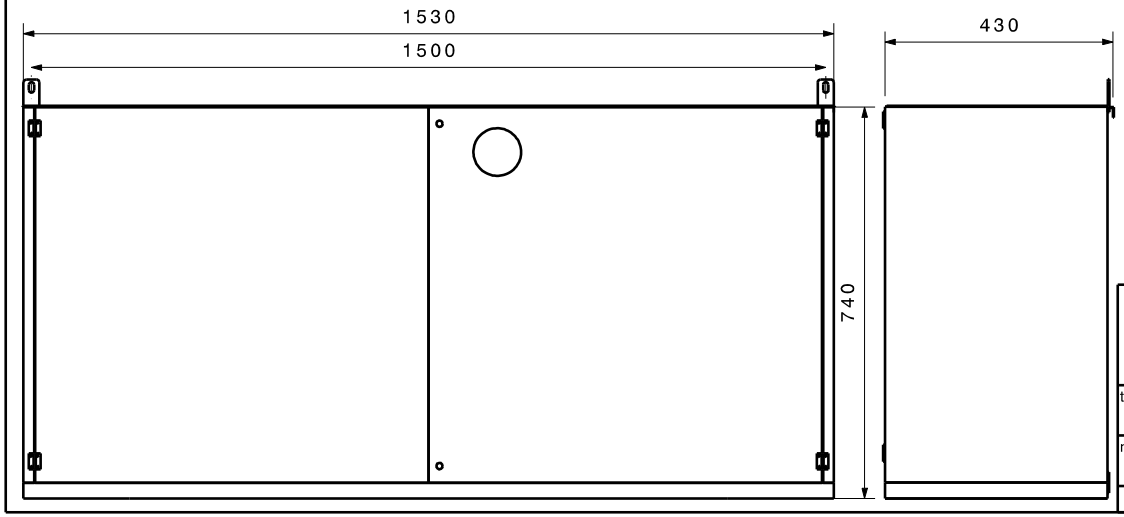

Palazzoli S.p.A. Brescia - Italy	SCHEMA DI CABLAGGIO UNIFILARE				codice 677003
	dis. VD	vs.	scala	formato A3	
trattamento	tolleranza	materiale TERMOPLASTICO			data 22/03/2016
modifica					data

NOSTRA ESCLUSIVA PROPRIETA` - DIVIETO DI RIPRODUZIONE O DIFFUSIONE A TERZI