Palazzoli spa Brescia - Italy	QUADRO PER CANTIERE TIPO ASC COD.500762		disegno voce mod. cod.
data 26/07/96	d. P.C.	v. 0	scala 1:10
toll. non quotate:		mat.: CONTENITORI IN MAT. ISOLANTE	indice di modifica
Trattamento:			

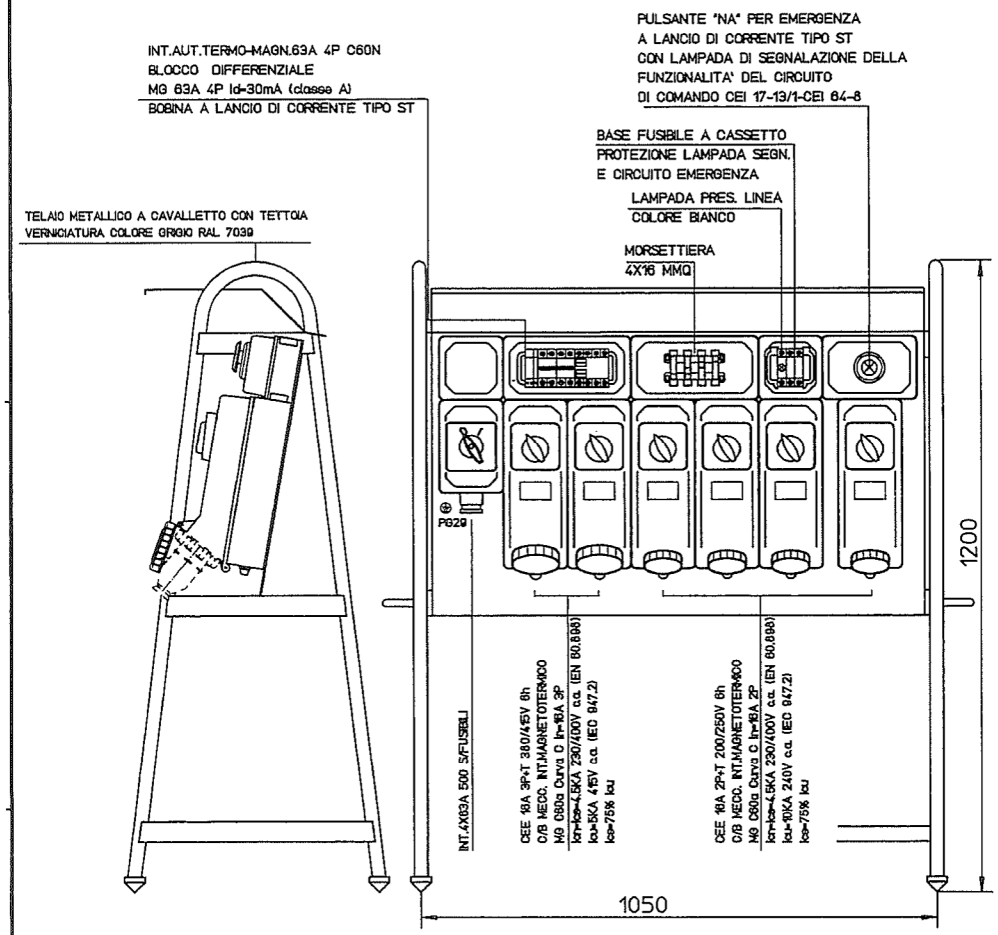

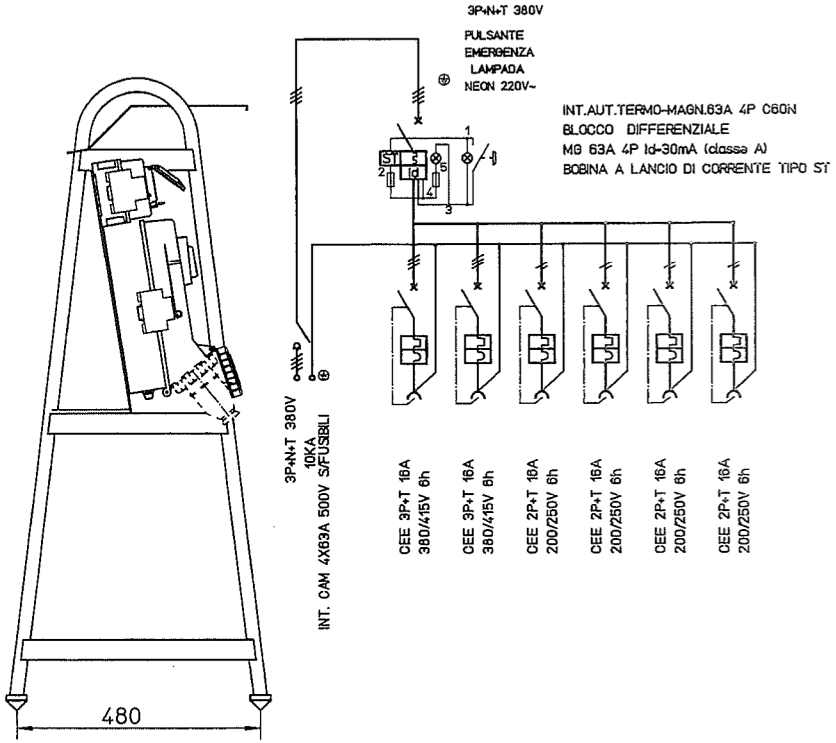

NOTA:QUADRO DI DISTRIBUZIONE TIPO ASC
REALIZZATO SECONDO NORMA CEI EN 60439-4(CEI17.13/4)
GRADO DI PROTEZIONE IP65
TENSIONE DI ISOLAMENTO NOMINALE 500V
VALORE MASSIMO AMMISSIBILE DELLA CORRENTE DI C.TO C.TO PRESUNTA 10KA

INDICE DI MODIFICA		DATA	FIRMA

NOSTRA ESCLUSIVA PROPRIETA' - DIVIETO DI RIPRODUZIONE O DIFFUSIONE A TERZI