Diese Zeichnung darf ohne unsere Genehmigung weder kopiert oder vervielfältigt, noch dritten Personen, insbesondere Konkurrenzfirmen, zugänglich gemacht werden. (§ 18 UWG)

This drawing and its contents are the property of SKF. The copying, distribution and utilization of this document as well as the communication of its contents to others, in particular competitors, without express written authorization from SKF is prohibited.

Dimensions in mm

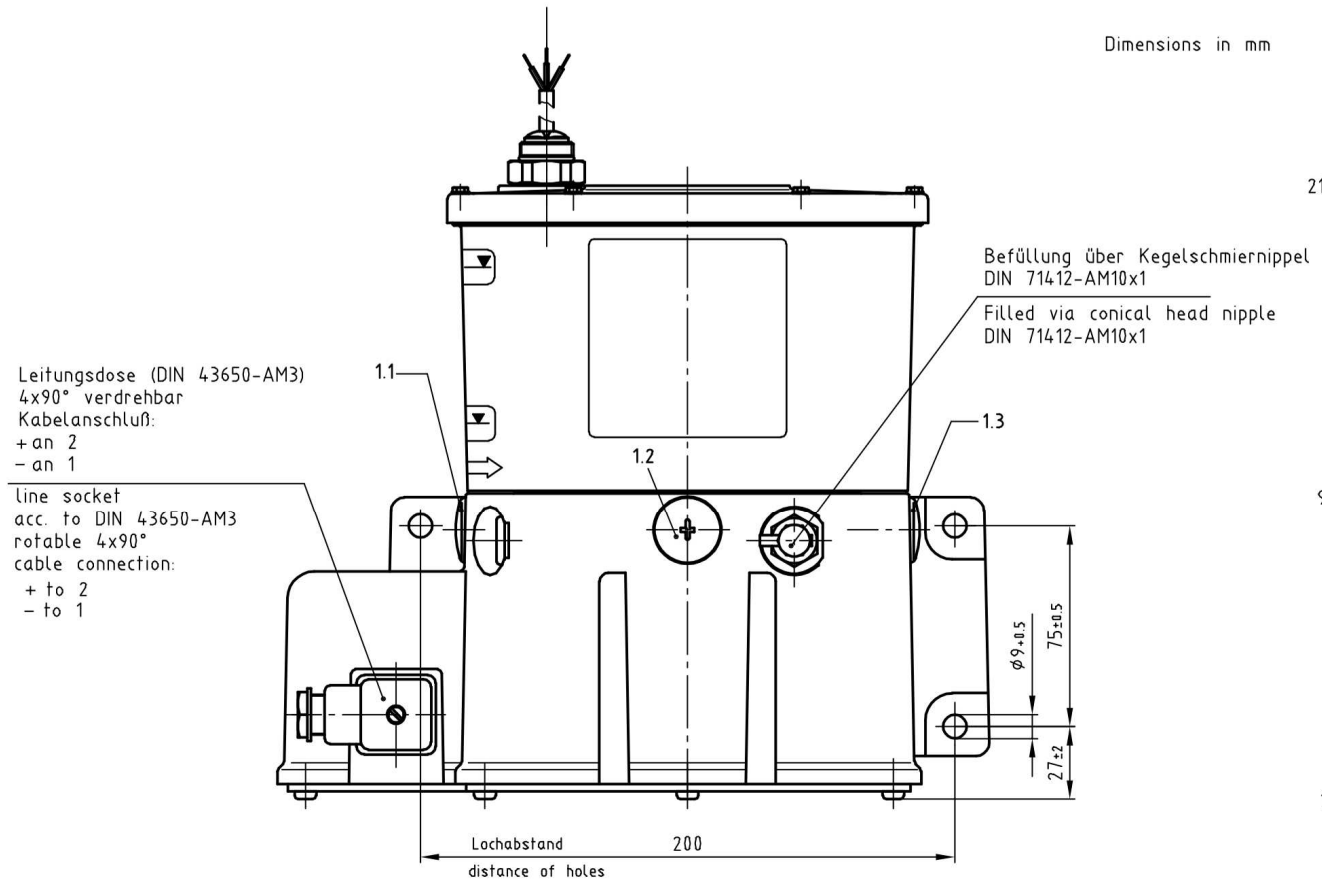

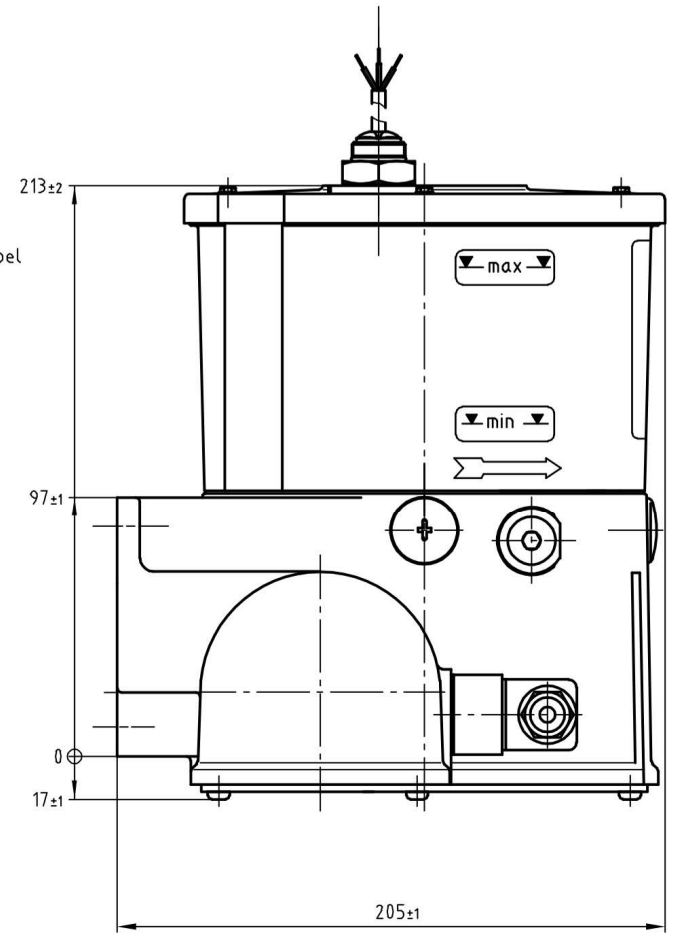

Technical Data

Unit

2) Operating voltage .....: 12VDC or 24VDC
Fuse .....: 5A or 3A
Max. operating pressure .....: 300 bars
Permissible operating temperature.....: -25°C to +75°C
Reservoir capacity .....: 2 liters
Reservoir material:.....: PA6i
Type of enclosure acc. to DIN 40050,T9 : IP 5K6K
1.1-1.3 Max. number of lubricant outlets .....: 3

If only one outlet is required, the M 20x1,5 screw plug must be used instead of the other pump element.

Lubricant

grease up to NLGI grade 1
compliant with: plastics, NBR-elastomers, copper,copper alloys

Flow pressure .....: 700 mbars max.

Available pump elements

order no.	delivery rate cm^3/min.
KFG1.U1	2,5
KFG1.U2	1,8
KFG1.U3	1,3
KFG1.U4	0,8
KFG1.U40	0,8-2,4 (adjustable)

Connection thread M 14x1,5 for fittings for steel tubing ø10

The indicated delivery rates refer to the delivery of NLGI grade 1 grease at a temperature of 20°C and a back pressure of 50 bars.
Temperatures and pressures that deviate from these figures lead to a lower delivery rate. The indicated values must be taken as a basis when planning a centralized lubrication system.

Safety valve, opening pressure
300 ±20 bars order No. 161-210-006
(please order separately)

TECHN. DATEN

Motor

2) Betriebsspannung ..... 12 V- oder 24 V-
Sicherung 5A/ 3A

Aggregat

max. Gegendruck ..... 300 bar
zul. Betriebstemperatur..... -25°C bis +75°C
Behältervolumen..... 2 Liter
Behältermaterial:.....PA6i
Schutzart n. DIN 40050,T9..... IP 5K6K
1.1-1.3 Anzahl der Auslässe.....max. 3
(werden weniger als 3 Auslässe benötigt, so sind, statt der Pumpenelemente, Verschlußschrauben eingesetzt)

Schmierstoff
Fette bis NLGI-Klasse 1
.....verträglich mit: Kunststoffen, NBR-Elastomeren, Kupfer und Kupferlegierungen.

Fließdruck.....bis max. 700 mbar

Näherungsschalter

Nutzfunktion:
Schalter öffnet bei minimalem Füllstand.
Störmeldung auch bei Drahtbruch

Betriebsspannung:..... 10 ... 30V DC
Schaltfrequenz: ..... 100 Hz
Dauerstrom:..... ≤ 200mA
Eigenstromaufnahme:..... 6 ... 12mA
Spannungsabfall: ..... ≤ 1.8V bei I_{Dauer}
spezielle Schutzmaßnahmen: ..... load dump Schutz f. NFZ n. DIN40839-T1
EG-Richtlinien: .....EN 60947-5-2

2) bei Bestellung ist die Best.-Nr. des Aggregates zu ergänzen durch die erforderliche Betriebsspannung und die Best.-Nr. der gewünschten Pumpenelemente.
z.B. KFG1-5W2, 24 VDC ausgerüstet mit:
KFG1.U1 (links 1.1), KFG1.U2 (mitte 1.2)
und KFG1.U3 (rechts 1.3)

lieferbare Pumpenelemente:

Best.-Nr.	Fördermenge cm^3/min
KFG1.U1	2,5
KFG1.U2	1,8
KFG1.U3	1,3
KFG1.U4	0,8
KFG1.U40	0,8-2,4 (einstellbar)

Anschlußgewinde M14x1,5 für Anschlußarmaturen, z.B. für Stahlrohr ø10

Die angegebenen Fördermengen beziehen sich auf die Förderung von Fett der NLGI-Kl. 1 bei einer Temperatur von 20°C und einem Gegendruck von 50 bar.
Hiervon abweichende Temperaturen und Drücke führen zu einer Änderung der Fördermenge.
Bei der Auslegung einer Zentralschmieranlage sind die angegebenen Werte zugunde zu legen.

Das Druckbegrenzungsventil 300bar,
Bestell-Nr.:161-210-006 ist gesondert zu bestellen.

Hydraulik-Schema
hydraulic layout

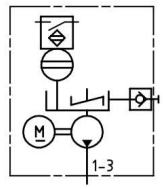

Befestigungsbild 1:5
drilling template

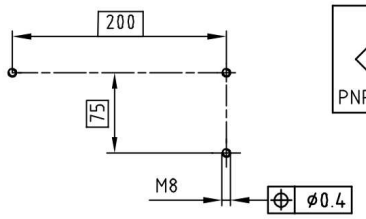

Niveauschalter
Level switch

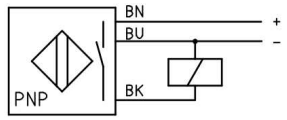

Anzuwendende Schutzmaßnahmen für den bestimmungsmäßigen Betrieb im Maschinenbereich:
- "Funktionskleinspannung mit sicherer Trennung" gemäß der Normen: EN 60204 Teil 1: 1992
  DIN VDE 0100T410 A2
- Bei Isolations- und Spannungsprüfung nach EN 60204-1:1992 ist das Aggregat abzuklemmen.

Level switch

Function:
Open when reservoir is empty (signal for reservoir is filled)
With indication of broken wire.

Operating voltage: ..... 10 ... 30V DC
Switching frequency: ..... 100 Hz
Constant current: ..... ≤ 200mA
Supply current:..... 6 ... 12mA
Voltage drop : ..... ≤ 1.8V at $I_{constant}$

Load-dump protection for vehicles acc.to DIN40839-T1
noise immutiniy acc. to DIN40839-T1
Confirm with EN 60947-5-2

2) The order number must be supplemented with the desired pump elements and operating voltage
Example:
KFG1-5W2, 24 VDC, equipped with KFG1.U1 (left side 1.1), KFG1.U2 (middle 1.2) and KFG1.U3 (right side 1.3)

Applicable protection measures for operating in industrial fields:

- "Protective Extra Low Voltage" (PELV)
  Standards: IEC 204-1: 1992 modified
  IEC 364-4-4:1992
- Disconnect unit from power supply while insulation and voltage check acc. to IEC 204-1:1992.

Abmessungen in mm / Dimensions in mm

HAINZL
TECHNOLOGIE FÜR HÖCHSTE ANSPRÜCHE.

Benennung/ Name	KOLBENPUMPE M.BEH. PISTON PUMP WITH RESERVOIR m.Niveauschalter /level switch		Bestell-Nr. / Order-No. KFG1-5W2-S101+XXX
Bearb.	22.10.2010 FALKENTHAL	Dok-Art KUN Teildok. 000 Version 05	Z.-Nr./ DWG-No.
Gepr.	26.10.2010 LIPINSKI	Labor/Büro HOC Format DIN A2 quer	
		Status freigegeben	Maßstab/Scale 1:2
Sprache Language	PLM_SPRACHE	Bearb. 22.10.2010 FALKENTHAL	Ersatz f. BA-Nr.

Originalformat: DIN A2

freigegeben Version: 05 KUN ACAD Stempelbereich